Master-Slave LED-Dimmer 200 Watt
90.400.030

Master-Slave LED-Dimmer 200 Watt
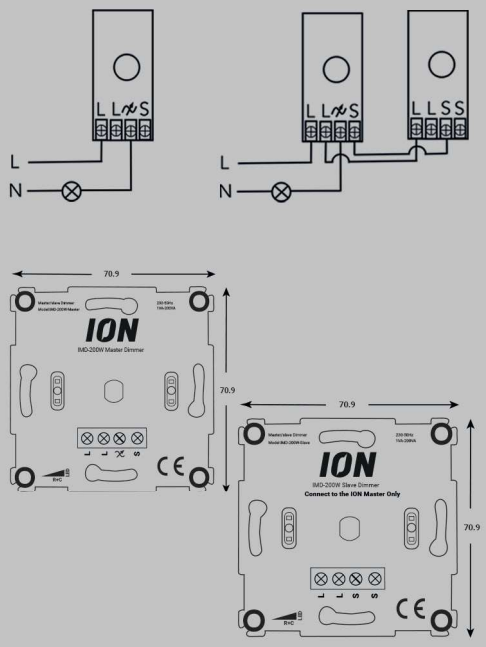
- Dimmbereich 0,3 – 200 Watt
- Kompatibel mit 95%+ Abdeckmaterial
- Min/Max Helligkeit einstellbar
- Kein Neutralleiter erforderlich, nur Phase- und Schaltdraht
- Kompatibel mit fünf Slave LED-Dimmers von ION INDUSTRIES
- Einsetzbar in Hotel- und Querschaltungen